

MINI A

Código artículo	**86.D104.4331.01**
Tipo de producto	**Indoor**
Categoría	**Downlights**
Familia	**MINI**
Subfamilia	**MINI A**
Pictograms	CRI 90 · CE · Driver INCL. · On Off · DALI · IP 20

Dimensions	
Product dimensions (mm)	**ø50*H100mm**

Esquema

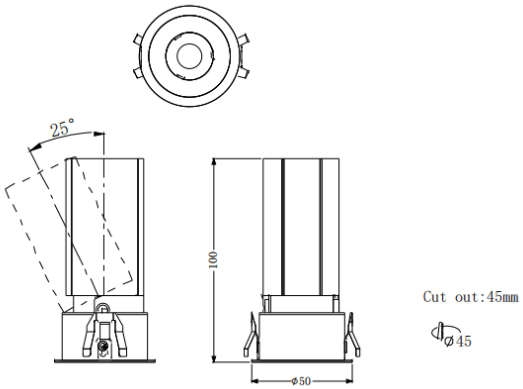

Producto	
Potencia real (W)	**7**
Flujo luminoso real (lm)	**567**
Eficacia luminosa (lm/W)	**81**
Ángulo de apertura	**36**
Tiempo de vida	**50000 h L80B10**
IP	**20**
Equipo	**ON/OFF**
Temperatura de color (K)	**3000**
Consistencia de color (SDCM)	**SDCM3**
CRI	**90**